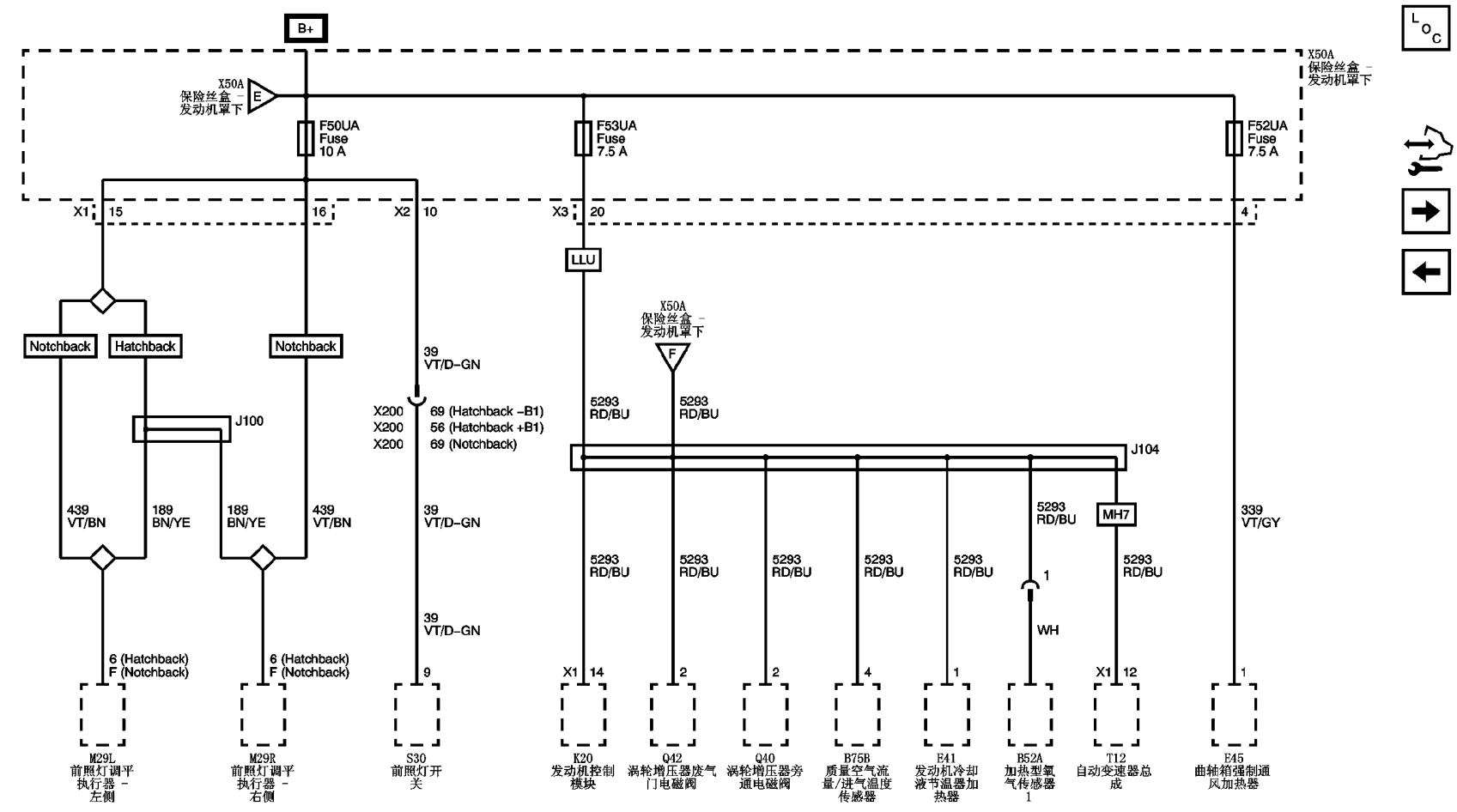


| B1 | -ADS/ATH/BTM/CF5/KA1/T83/U39/UD7/UE1/UJC |
|---|---|